Große Geschäftsfläche, Nähe Mariahilfer Straße

Objektnummer: 4925

Eine Immobilie von Lifestyle Properties

Zahlen, Daten, Fakten

Art:	Büro / Praxis
Land:	Österreich
PLZ/Ort:	1070 Wien
Baujahr:	1900
Alter:	Altbau
Wohnfläche:	97,00 m²
Nutzfläche:	97,00 m²
Lagerfläche:	43,00 m²
Zimmer:	2
Bäder:	1
WC:	1
Kaufpreis:	590.000,00 €

Provisionsangabe:

3% des Kaufpreises zzgl. 20% USt.

Ihr Ansprechpartner

Marie-Louise Eisenburger

IM Lifestyle Properties GmbH
Stock-im-Eisen-Platz 3/26
1010 Wien

T +43 1 512 14 84
H +43 676 6059800

LIFESTYLE
PROPERTIES

LIFESTYLE
PROPERTIES

LIFESTYLE
PROPERTIES

LIFESTYLE
PROPERTIES

LIFESTYLE
PROPERTIES

LIFESTYLE
PROPERTIES

LIFESTYLE
PROPERTIES

LIFESTYLE
PROPERTIES

LIFESTYLE
PROPERTIES

LIFESTYLE
PROPERTIES

LIFESTYLE
PROPERTIES

LIFESTYLE
PROPERTIES

LIFESTYLE
PROPERTIES

LIFESTYLE
PROPERTIES

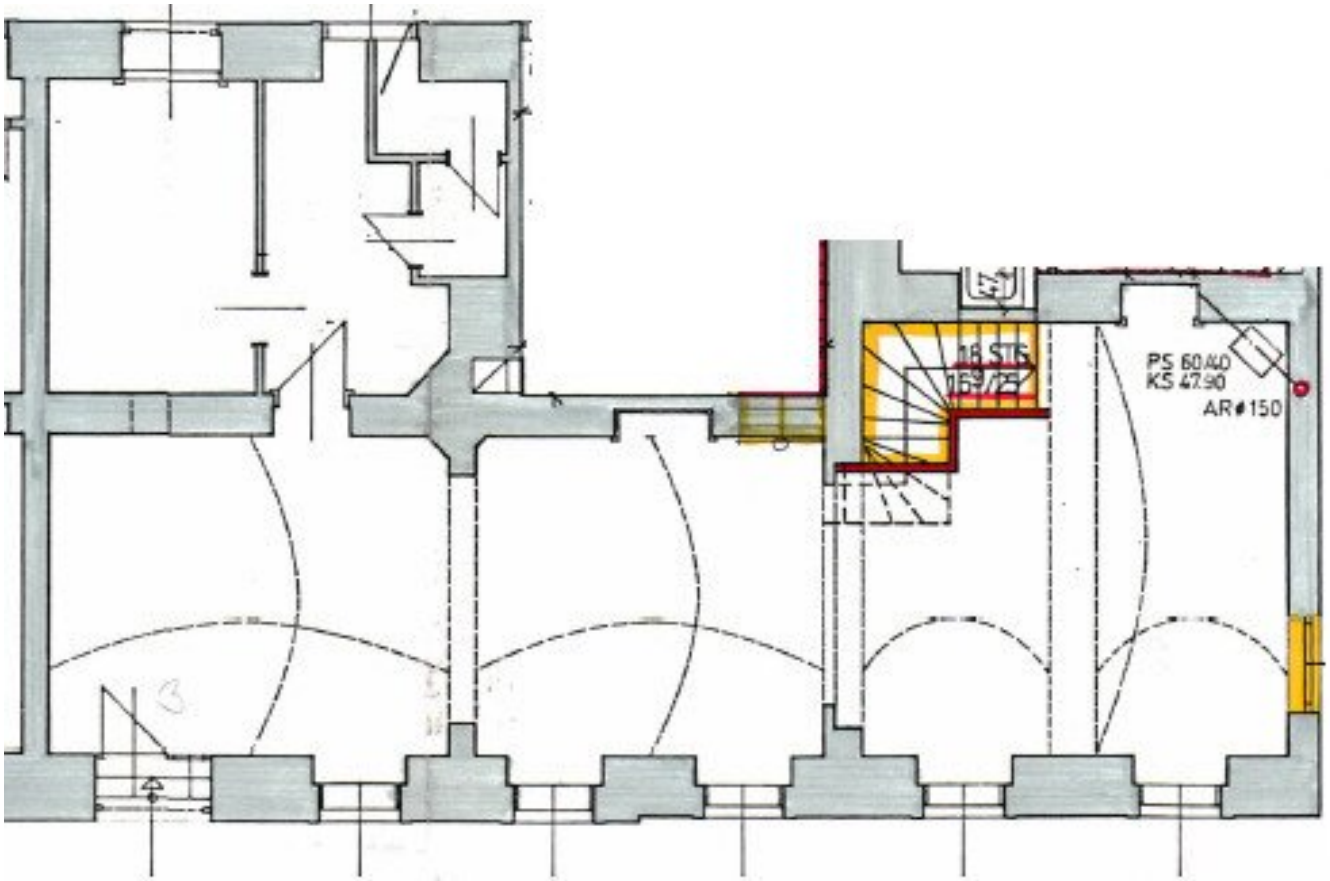
18 STG
169/25
PS 60/40
KS 47.90
AR#150

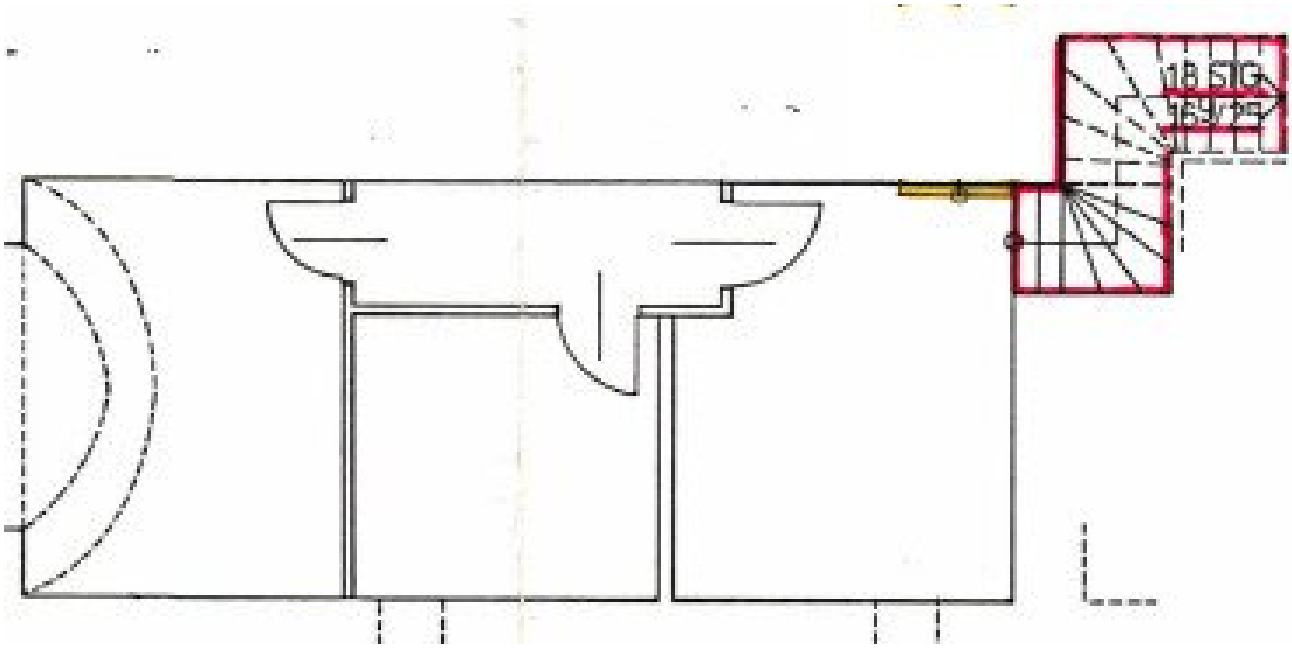
18 STIG.
169/29

Objektbeschreibung

Im Falle der Notwendigkeit einer Fremdfinanzierung Ihrer Wunschimmobilie ermittelt unser Wohnbau-Finanzierungsexperte gerne die optimale Finanzierungslösung und findet das passende Zins- und Konditionsangebot für Sie. Er vergleicht die aktuellen Angebote aller relevanten Banken und Bausparkassen. Der Angebotsvergleich kann aus einem Portfolio von über 120 Banken erfolgen. Das Erstgespräch ist für Sie kostenfrei und unverbindlich, gerne auch bei Ihnen vor Ort. So sparen Sie Ihre wertvolle Zeit und erhalten eine professionelle und unabhängige Finanzierungslösung vom Spezialisten. Sprechen Sie uns wegen eines Termins gerne an!

Zum Verkauf gelangt eine große Geschäftsfläche im 7. Wiener Gemeindebezirk Neubau.

Die Einheit hat eine Größe von ca. 97m² und zusätzliche eine große Lagerfläche mit ca 43 m² im Kellergeschoss.

Die Lage ist perfekt und zentral, in nur wenigen Minuten gelangt man zur Mariahilfer Straße. Ein reichhaltiges Angebot an Nahversorgern, Shops, Gastronomie und öffentlichen Einrichtungen, ist fußläufig zu erreichen. Die Anbindung an das öffentliche Verkehrsnetz ist auch ausgezeichnet, die Straßenbahnlinien 6, 9, 18 und 49, die Buslinie 13A, sowie die U6-Station Burggasse befinden sich in unmittelbarer Umgebung.

Die Vertragserrichtung und Treuhandabwicklung ist gebunden an die Kanzlei Mag. Schreiber A-1010 Wien, Schottenring 16. Die Kosten betragen 1,5 % des Kaufpreises zzgl. 20 % USt. sowie Barauslagen und Beglaubigung. Bei Fremdfinanzierung erhöht sich das Honorar auf 1,8 % vom Kaufpreis zzgl. 20 % USt., Barauslagen und Beglaubigung.

Für nähere Informationen zur Infrastruktur, fordern Sie bitte unser Exposé an.

Überzeugen Sie sich selbst von dieser Immobilie.

Gerne lassen wir Ihnen bei ernsthaftem Interesse - vor Kaufanbotlegung - weitere vertraulichen Dokumente zu dieser Liegenschaft zukommen, welche nicht veröffentlicht werden dürfen.

Für Besichtigungen und nähere Informationen stehen wir Ihnen gerne zur Verfügung!

Frau Marie-Louise Eisenburger

national - Tel: 0676 605 9800

international - Tel.: +43 676 605 9800

e-mail: eisenburger@lifestyle-properties.at

Hinweis gemäß Energieausweisvorlagegesetz: Ein Energieausweis wurde vom Eigentümer bzw. Verkäufer, nach unserer Aufklärung über die generell geltende Vorlagepflicht, sowie Aufforderung zu seiner Erstellung noch nicht vorgelegt. Daher gilt zumindest eine dem Alter und der Art des Gebäudes entsprechende Gesamtenergieeffizienz als vereinbart. Wir übernehmen keinerlei Gewähr oder Haftung für die tatsächliche Energieeffizienz der angebotenen Immobilie.

Wir weisen darauf hin, dass zwischen dem Vermittler und dem zu vermittelnden Dritten ein familiäres oder wirtschaftliches Naheverhältnis besteht.

Der Vermittler ist als Doppelmakler tätig.

Infrastruktur / Entfernungen

Gesundheit
Arzt <500m
Apotheke <500m
Klinik <500m
Krankenhaus <1.000m

Kinder & Schulen
Schule <500m
Kindergarten <500m
Universität <500m
Höhere Schule <1.000m

Nahversorgung
Supermarkt <500m
Bäckerei <500m
Einkaufszentrum <500m

Sonstige
Geldautomat <500m
Bank <500m
Post <500m
Polizei <500m

Verkehr
Bus <500m
U-Bahn <500m
Straßenbahn <500m
Bahnhof <500m
Autobahnanschluss <5.000m

Angaben Entfernung Luftlinie / Quelle: OpenStreetMap